SUNSHINE ELECTRONICS TRADING LIMITED

Part No: SEL-2835-6,5HI-3V150

1、Features/特 征：

- Emitting Color/发光颜色：White/白色
- Lens Type/封装特性：Yellow Diffused/黄色散射
- Device Outline/外形特征：3.5×2.8×0.7（unit:mm）
- HBM ESD:Class 2/人体抗静电指标：Class 2
- Pb-Free/无铅
- RoHS compliant/符合 RoHS 标准

2、Applications/应 用：

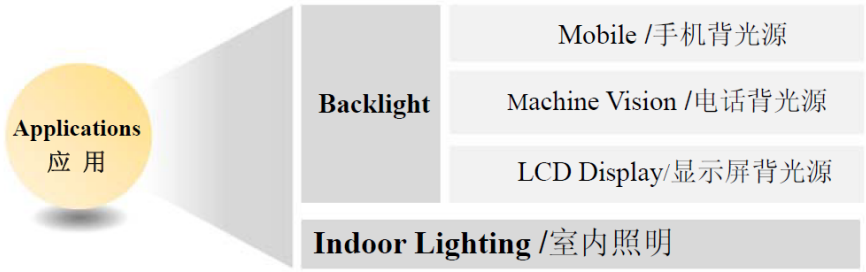

3、Outline Dimensions/产品外形尺寸：

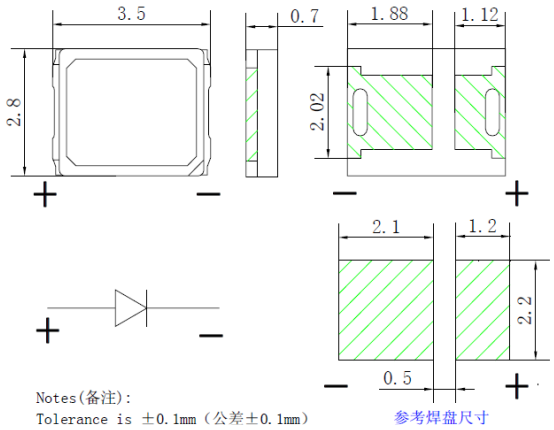

Part No: SEL-2835-6,5HI-3V150

4、Absolute maximum ratings/极限参数（Ta = 25℃）：

Parameter 参数	Symbol 符号	Value 参数	Unit 单位
Power 功率	P	500	mW
Reverse Voltage 反向电压	VR	7	V
Pulse Current 正向峰值电流[1]	IFp	240	mA
Forward Current 正向工作电流	IFm	150	mA
Operating Temperature 工作温度范围	Topr	- 40 ~ +85	℃
Storage Temperature 储存温度范围	Tstr	- 40 ~ +100	℃
Junction Temperature 结温	Tj	115	℃

Notes/备注：[1]. 0.1ms pulse width,1/10 Duty. /[1] 脉冲宽度0.1ms，占空比1/10。

5、Electrical and optical characteristics/光电参数（Ta = 25℃）：

Parameter 参数	Symbol 符号	Test Condition 测试条件	Value 参数[1]			Unit 单位
			Min.	Typ.	Max.	
Forward Voltage 正向电压	VF	IF = 150mA	2.9	3.2	3.4	V
Reverse Current 反向电流	IR	VR = 7V	——	——	30	μA
Color Correlated Temperature 色温	CCT	IF = 150mA	4730	——	13000	K
Luminous Flux 光通量	Φ	IF = 150mA	——	55	——	Lm
color rendering index 显色指数	Ra	IF = 150mA	90	——	——	——
Thermal Resistance[2] 热阻	Rthj-s	IF =150mA	——	30	——	℃/w
Viewing Angle 发光指向角	2θ1/2	IF = 150mA	——	120	——	Deg.

Notes/备注：[1] Tolerance 误差： VF：±0.10V， Φ：±15%，其它：±5%; [2]Thermal Resistance is not measured value, the data is only for reference./ [2]热阻非实测值，数据仅供参考。

Part No: SEL-2835-6,5HI-3V150

6、Product Ranks/产品分档范围:

亮度分档标准		电压分档标准	
光通量Φ(Lm) IF=150mA	代表符号	正向电压V_F值(V) IF=150mA	代表符号
50-55	L50	2.90-3.00	P
55-60	L55	3.00-3.10	Q
		3.10-3.20	R
		3.20-3.30	S
		3.30-3.40	T

Notes/备注：Rank error/分档误差： VF：±0.10V，Φ：±15%

色坐标分档：

色坐标误差：±0.005

代码	轴	参数				代码	轴	参数			
F6500	X	0.3055	0.3148	0.3208	0.3111	F5000	X	0.3374	0.3485	0.355	0.3435
	Y	0.331	0.3463	0.3431	0.3276		Y	0.3512	0.3702	0.3669	0.3476

Diagram

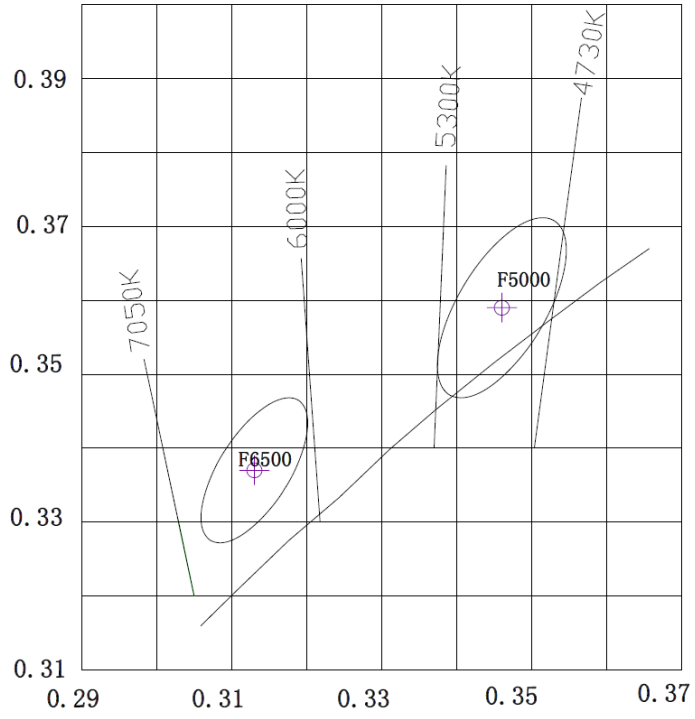

Part No: SEL-2835-6,5HI-3V150

7、Typical electrical/optical characteristic curves/光电特性曲线：

Fig.1 正向电流 Vs. 正向电压

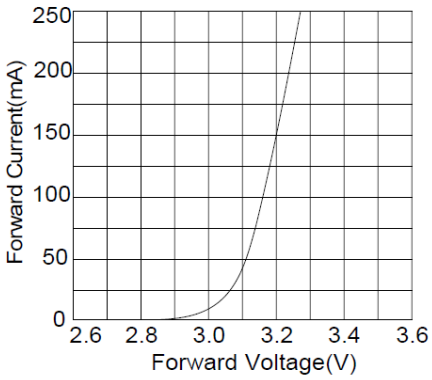

Fig.2 相对亮度 Vs. 正向电流

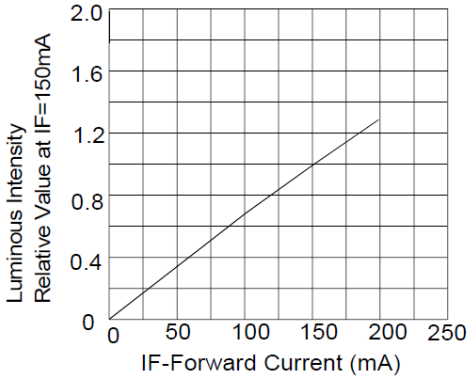

Fig.3 正向电流 Vs. 环境温度

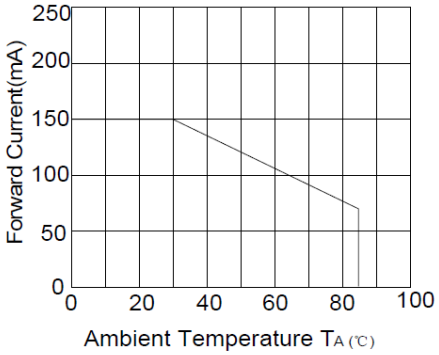

Fig.4 相对亮度 Vs. 环境温度

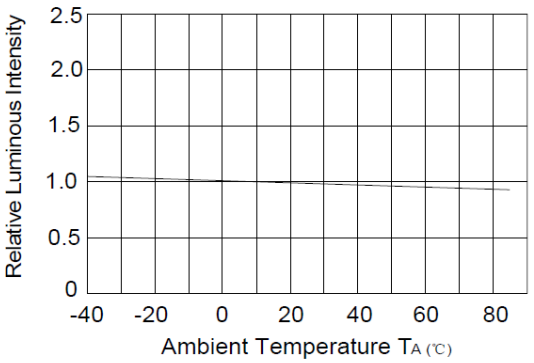

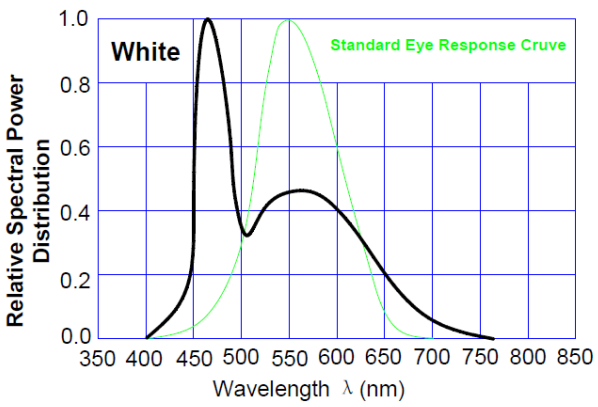

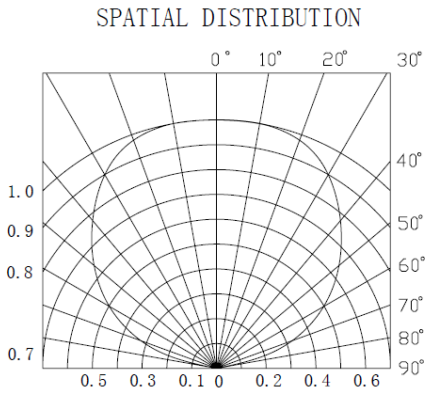

8、Relibility Analysis/可靠性试验

8.1 Test Items And Results/测试项目和判据

No.	Item/项目	Test Condition/测试条件	Spec. / 引用标准	Q'ty/数量	Time/时间	Standard/判定
1	IR Reflow (Reflow Soldering) 回流焊接	Tsld=220℃，10sec	GB/T 4937，Ⅱ，2.2	20	2times	ALL PASS
2	Solder ability 可焊性	Tsld=235±5℃，3sec	GB/T 4937，Ⅱ，2.1	20	1times Over 95%	ALL PASS
3	Temperature Cycle 高低温循环	-40℃—— 100℃ 30min ~ 30min The cut is not more than 5 min	GB/T 4937，Ⅲ，1	20	50cycles	ALL PASS
4	Moisture Resistance Cyclic 湿热循环	25℃/12hr~ 55℃/12hr 95%RH	GB/T 4937，Ⅲ，4	20	6cycles	ALL PASS
5	High Temperature Storage 高温储存	Ta=100℃	GB/T 4937，Ⅲ，2	20	1000hrs	ALL PASS
6	Low Temperature Storage 低温储存	Ta=-40℃	GB/T 4937，Ⅲ，2	20	1000hrs	ALL PASS
7	Steady State perating Life 电耐久性	IF=150mA Ta=25℃	GB/T 18904.3 Part A	20	1000hrs	ALL PASS

8.2 Criteria For Judging Damage/判断标准

Item/项目	Symbol/符号	Test conditions /测试条件	Criteria for Judgement /判断标准	
			Min./最小值	Max./最大值
Luminous Intensity/亮度	Iv	IF=150mA	L.S.L *0.7	/
Forward Voltage/正向电压	VF	IF=150mA	/	U.S.L*1.1
Reverse current/反向电流	IR	VR=7v	/	U.S.L*2

*U.S.L.: Upper Standard Level / 上限

*L.S.L.: Lower Standard Level / 下限

Part No: SEL-2835-6,5HI-3V150

9、Specification of Packing /包装规格

9.1 Taping and Orientation/编带和方向

Quantity/数量：3000 units/reel

Diameter/直径：178 mm

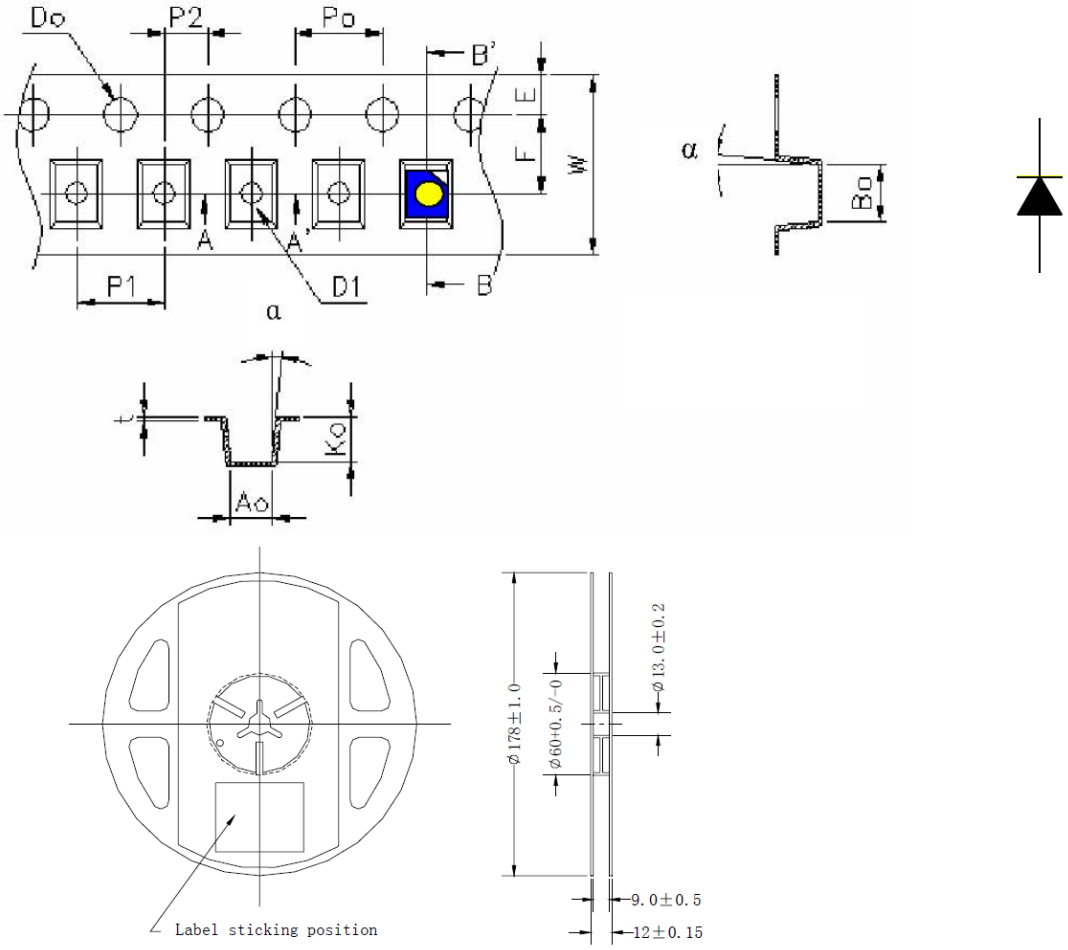

Item/项目	Spec/数值	Tol.(+/-)/误差	Item/项目	Spec/数值	Tol.(+/-)/误差
W	8.00	±0.10	P2	2.00	±0.05
E	1.75	±0.10	T	0.20	±0.02
F	3.50	±0.010	A0	3.00	±0.10
D0	1.55	±0.05	B0	3.75	±0.10
D1	1.10	±0.1	K0	1.25	±0.10
P0	4.00	±0.1	α	Max 5°	